# Assembly Instructions / Instrucciónes De Montaje

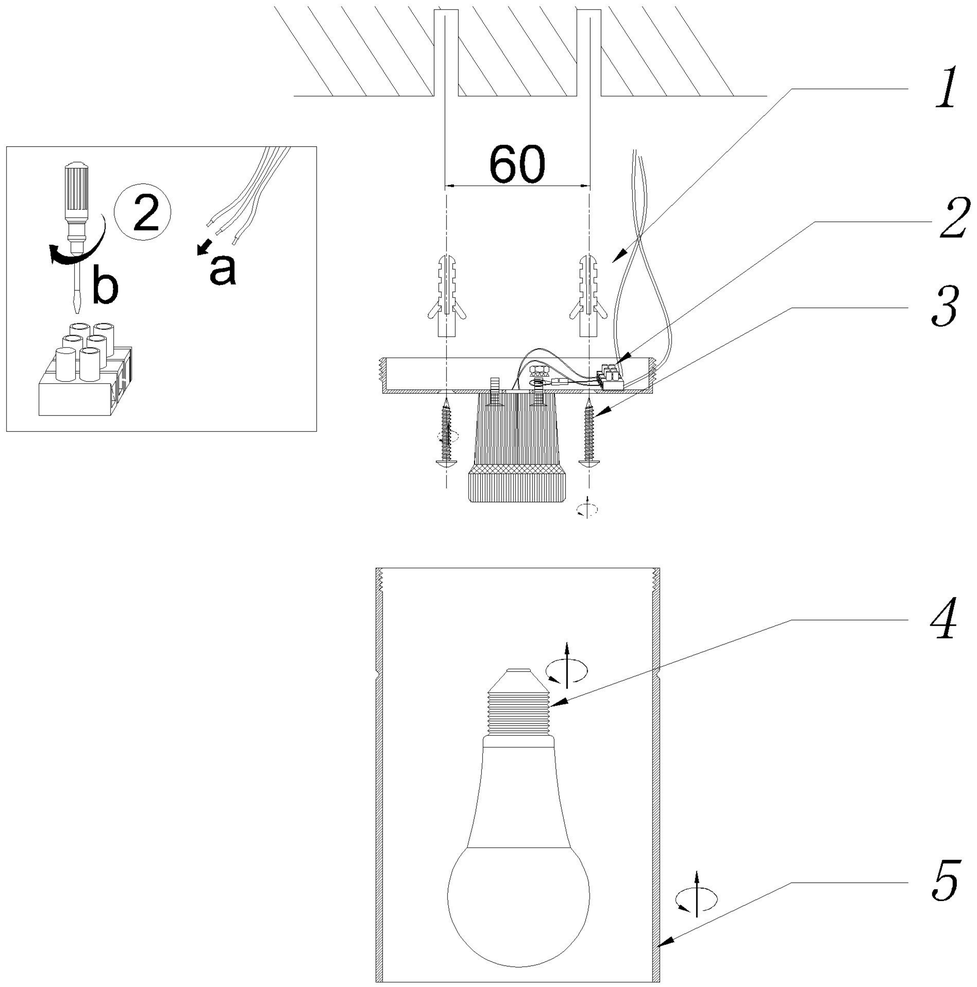


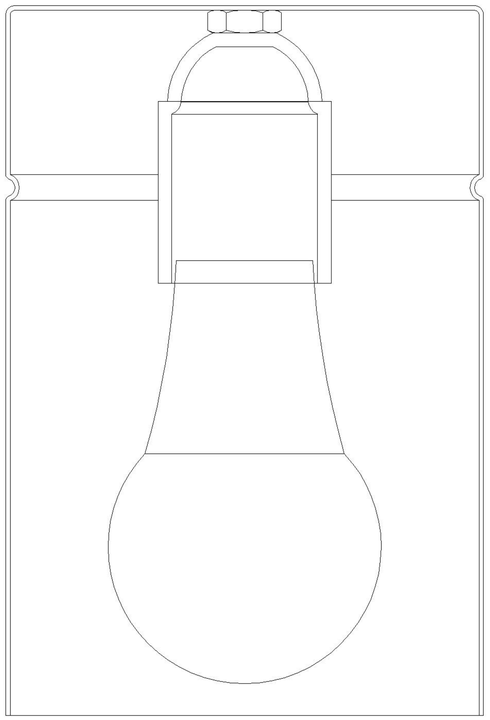

E27 - 1 x MAX 15W / NO INCL.
220-240V 50/60HZ

NOTE :

1: This lighting is only for indoor use.
2: Do not switch on before assembling.
3: If you want change bulb,please switch off,and after the bulb is cold.

NOTA :

1: Esta lámpara solo podrá utilizarse en interior.
2: No enchufe la lámpara antes de montarla.
3: Antes de cambiar la bombilla, apáguela y espere a que se enfríe.

REF:
5626 / 5628
5627 / 5629

mΛntra