98273

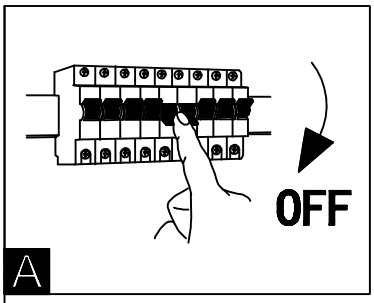

B

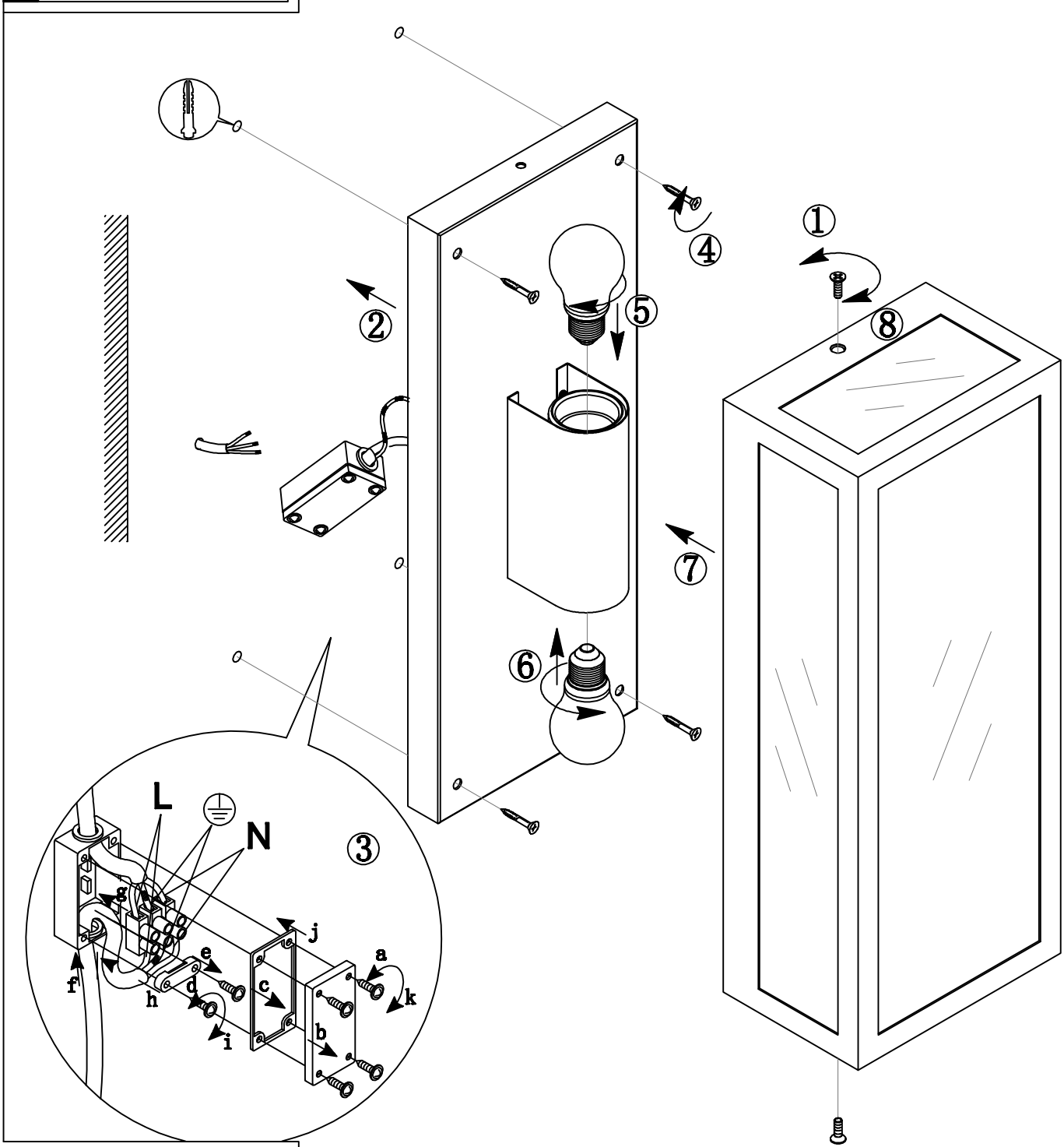

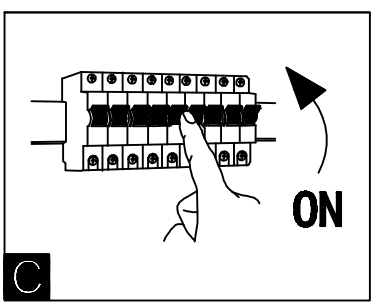

www.eglo.com