A

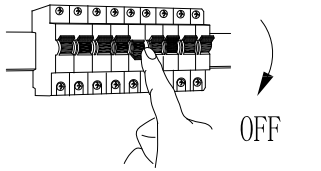

B

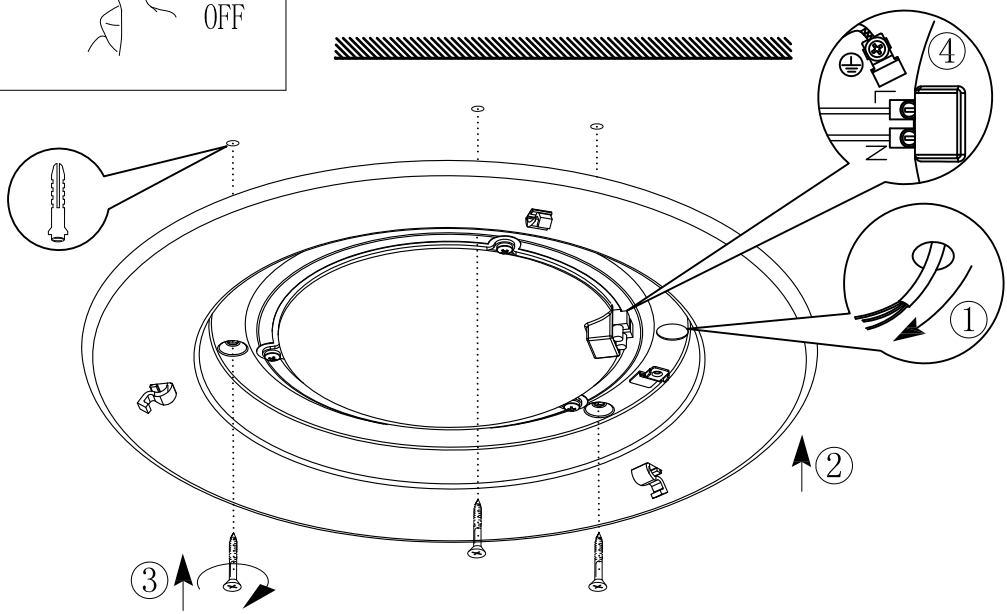

C

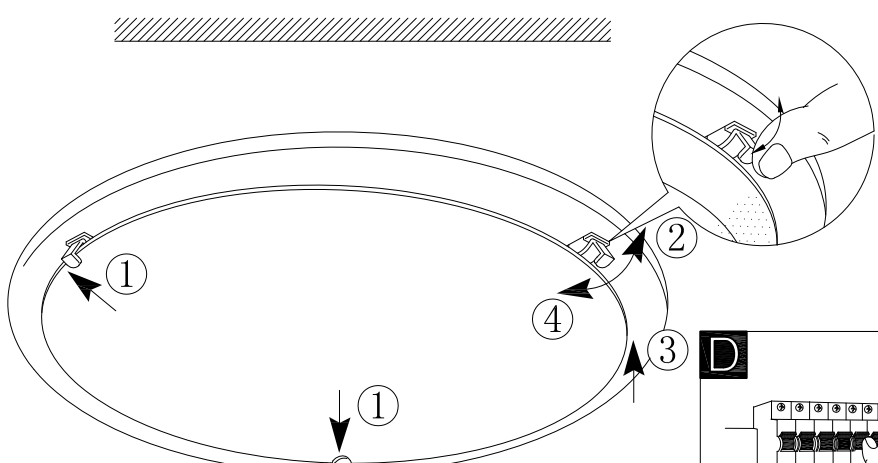

D

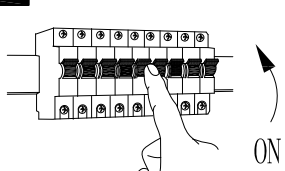

BLA95641

www.eglo.com