GB

Please read the instructions carefully before commencing assembly

Live : Normally Brown / Red
Neutral : Normally Blue / Black
Earth : Normally Green / Yellow

F

Lire attentivement les instructions avant de commencer le montage

Phase : Normalement Brun / Rouge
Neutre : Normalement Bleu / Noir
Terre : Normalement Vert / Jaune

E

Leer atentamente las instrucciones antes d e comenzar el montaje

Fase : Normalmente Marro / Rojo
Neutro : Normalmente Azul / Negro
Tierra : Normalmente Verde / Amarillo

D

Lesen Sie bitte die Anweisungen sorgfaltig durch, bevor Sie mit dem Zusammenbauen beginnen

Phase : Normalerweise Braun / Rot
Nulleiter : Normalerweise Blau / Schwarz
Erde : Normalerweise Grün / Gelb

Not suitable for mounting **on** flammable materials, eg wood
Nicht für das Anbringen **an** flammbaren Material geeignet
Ne convient pas pour montage **sur** des matériaux inflammables.
No apto para el montaje **sobre** de materiales inflammables.

1

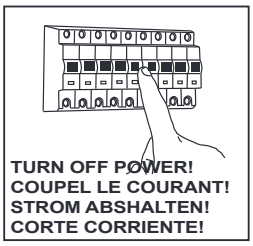
TURN OFF POWER!
COUPEL LE COURANT!
STROM ABSHALTEN!
CORTE CORRIENTE!

2

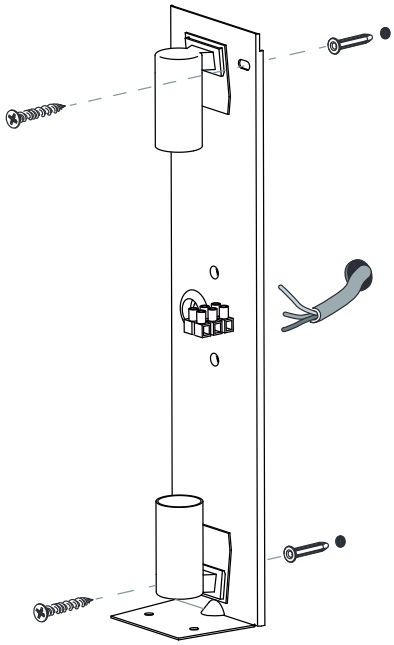

3

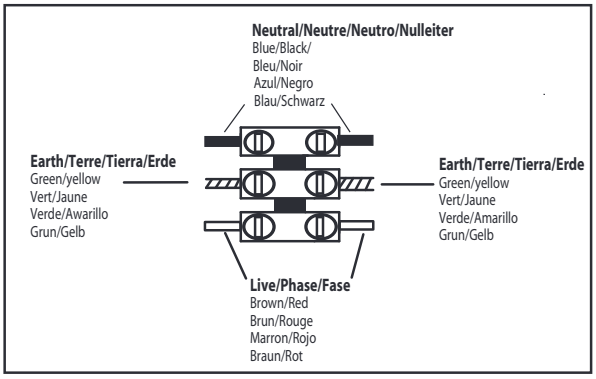
Neutral/Neutre/Neutro/Nulleiter
Blue/Black/
Bleu/Noir
Azul/Negro
Blau/Schwarz
Earth/Terre/Tierra/Erde
Green/yellow
Vert/Jaune
Verde/Awarillo
Grun/Gelb
Earth/Terre/Tierra/Erde
Green/yellow
Vert/Jaune
Verde/Amarillo
Grun/Gelb
Live/Phase/Fase
Brown/Red
Brun/Rouge
Marron/Rojo
Braun/Rot

4

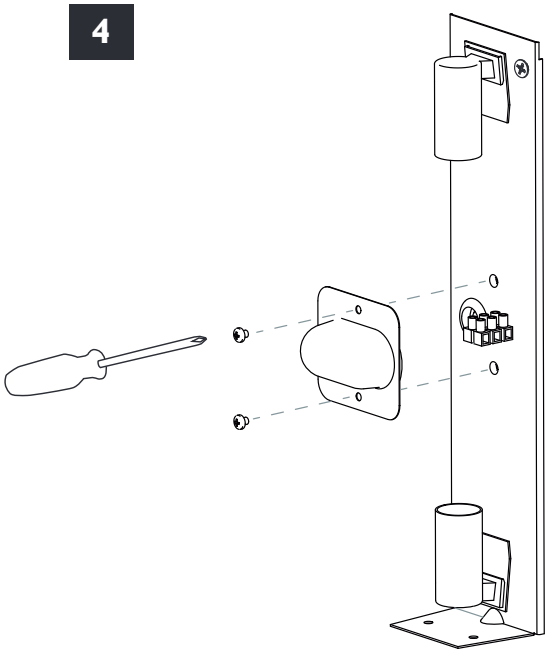
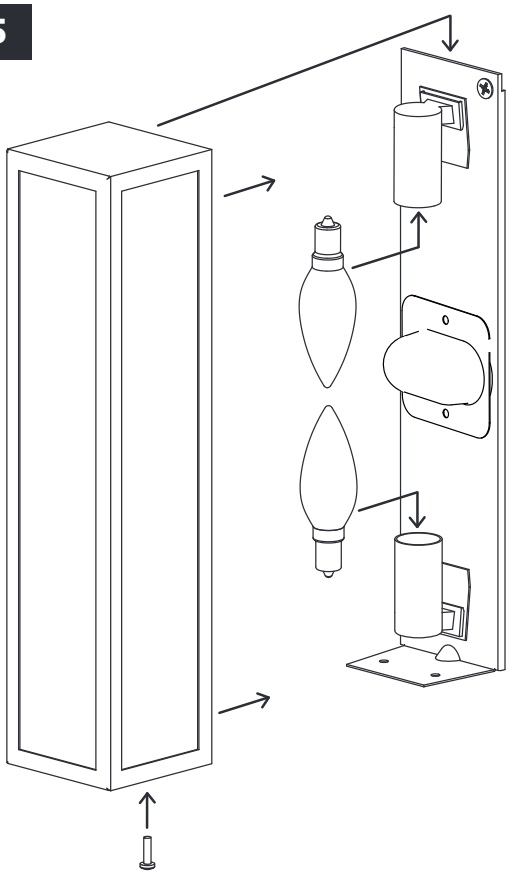
5