E

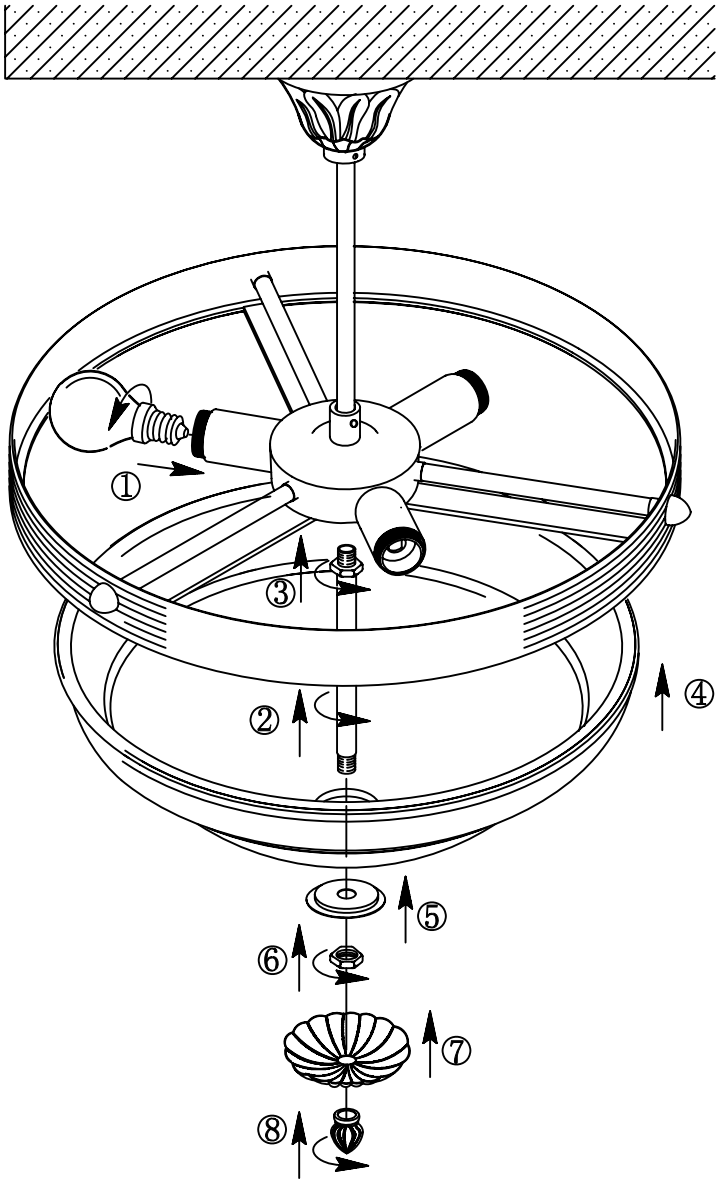

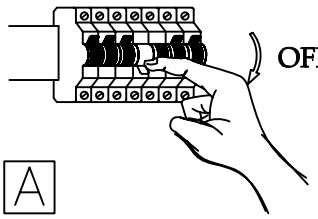

A

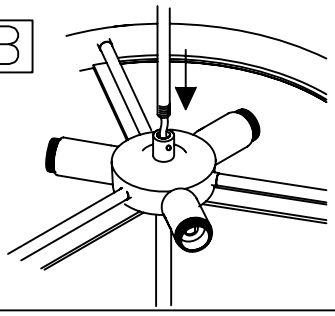

B

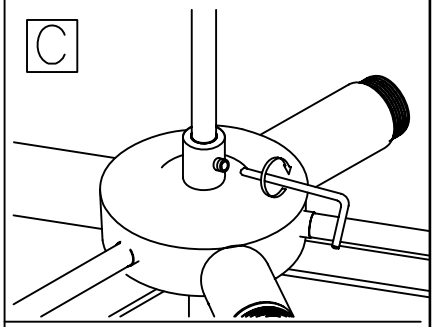

C

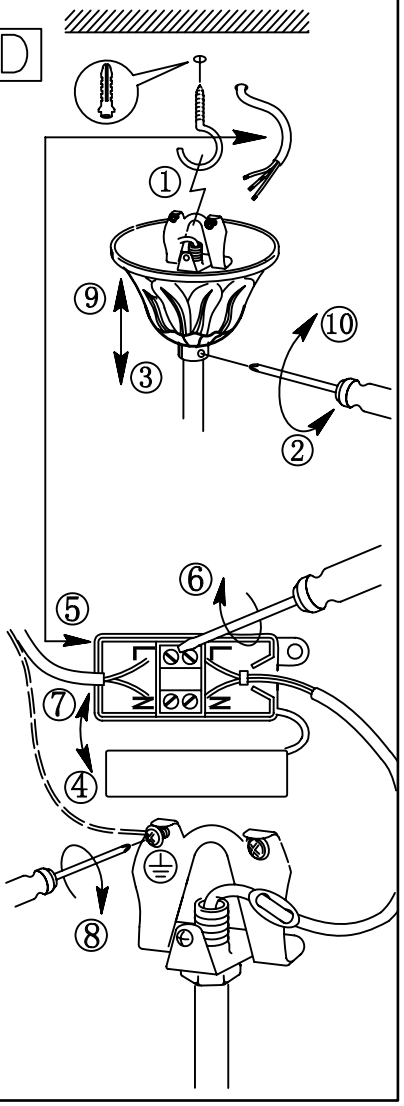

D

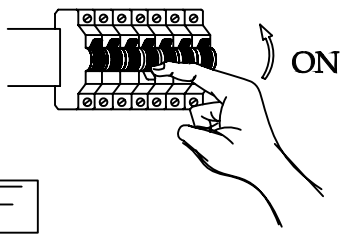

F

BLA85856-2

BLA85856-2